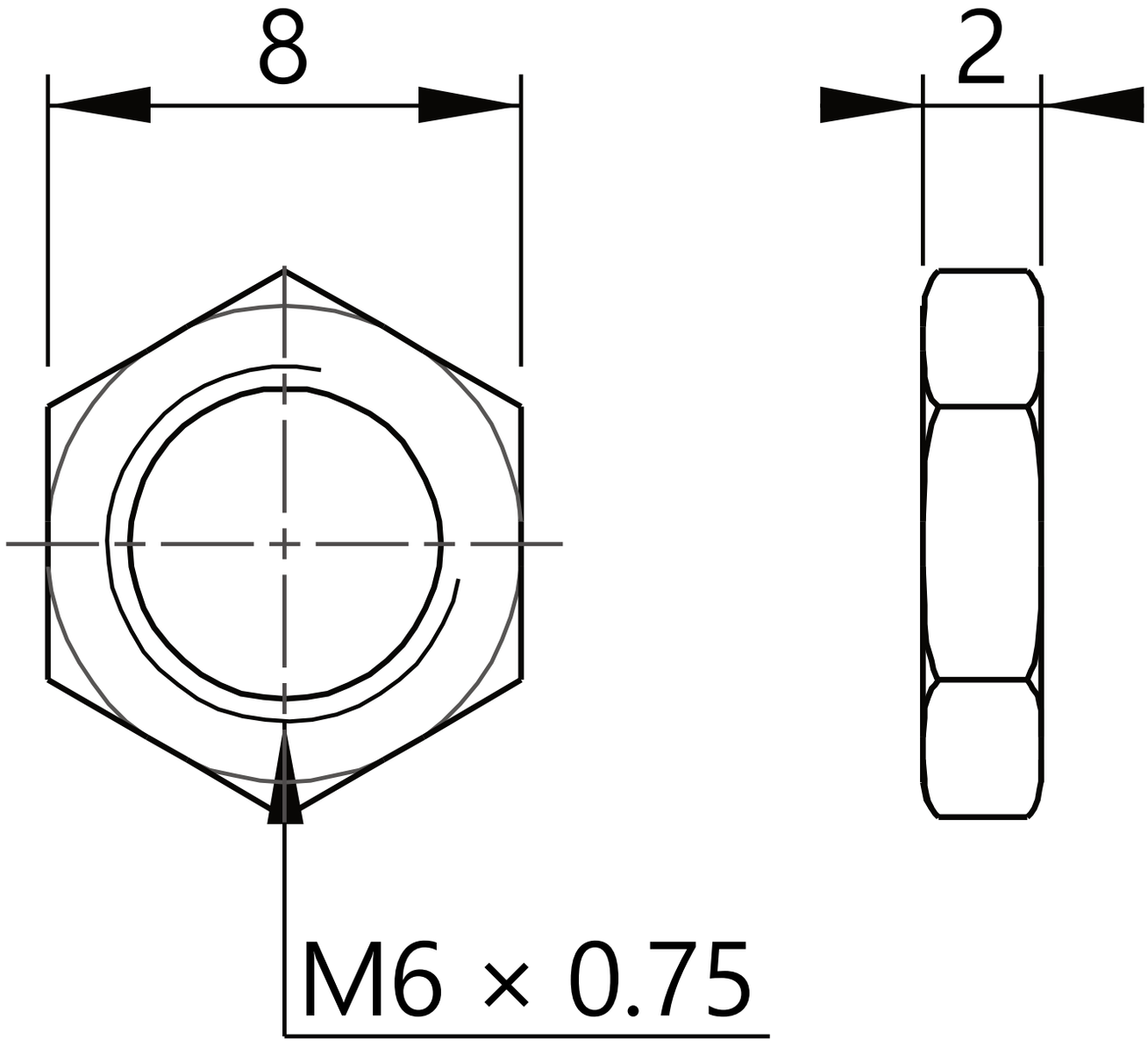
8
2
M6 × 0.75