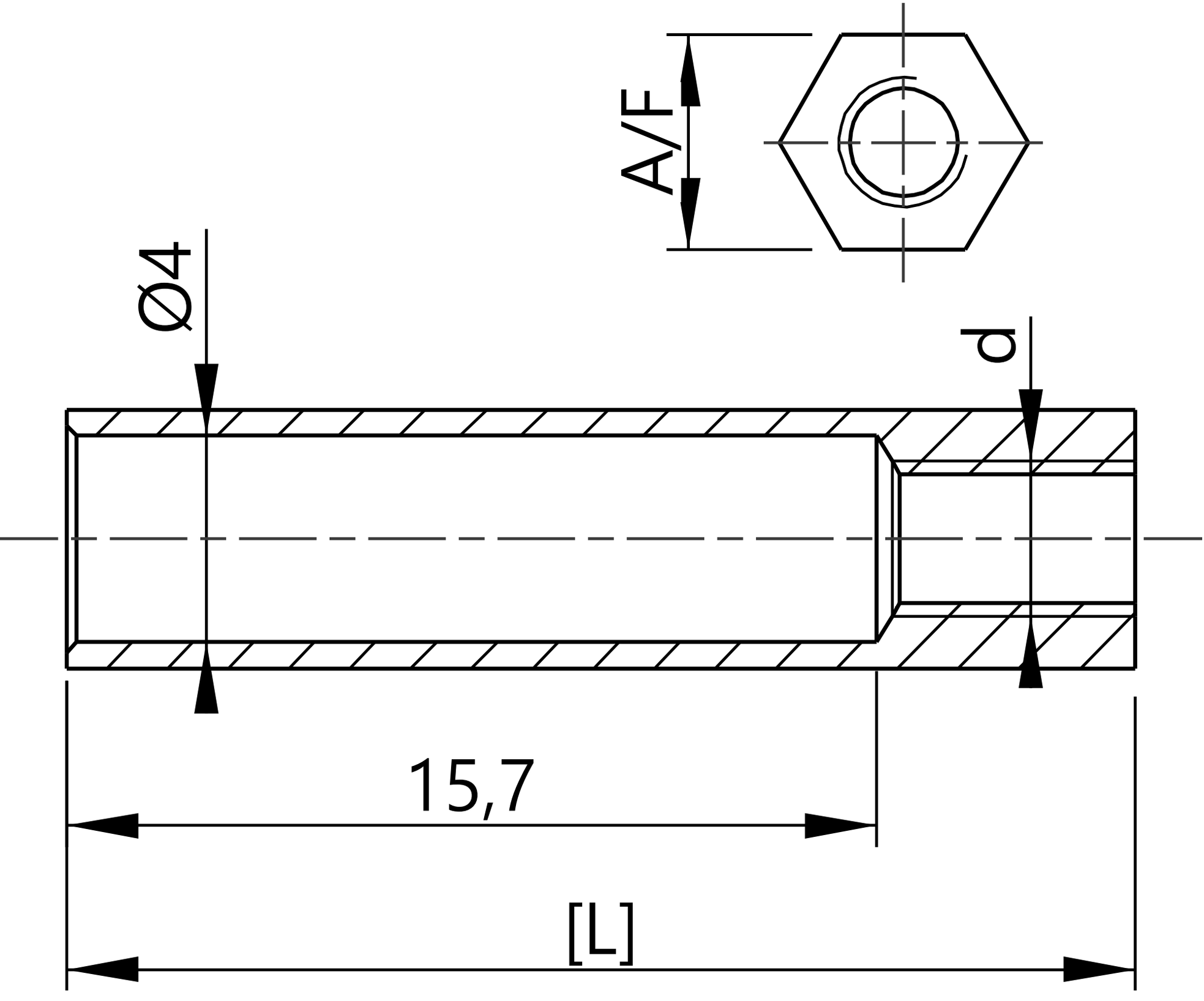
A/F
Ø4
d
15,7
[L]