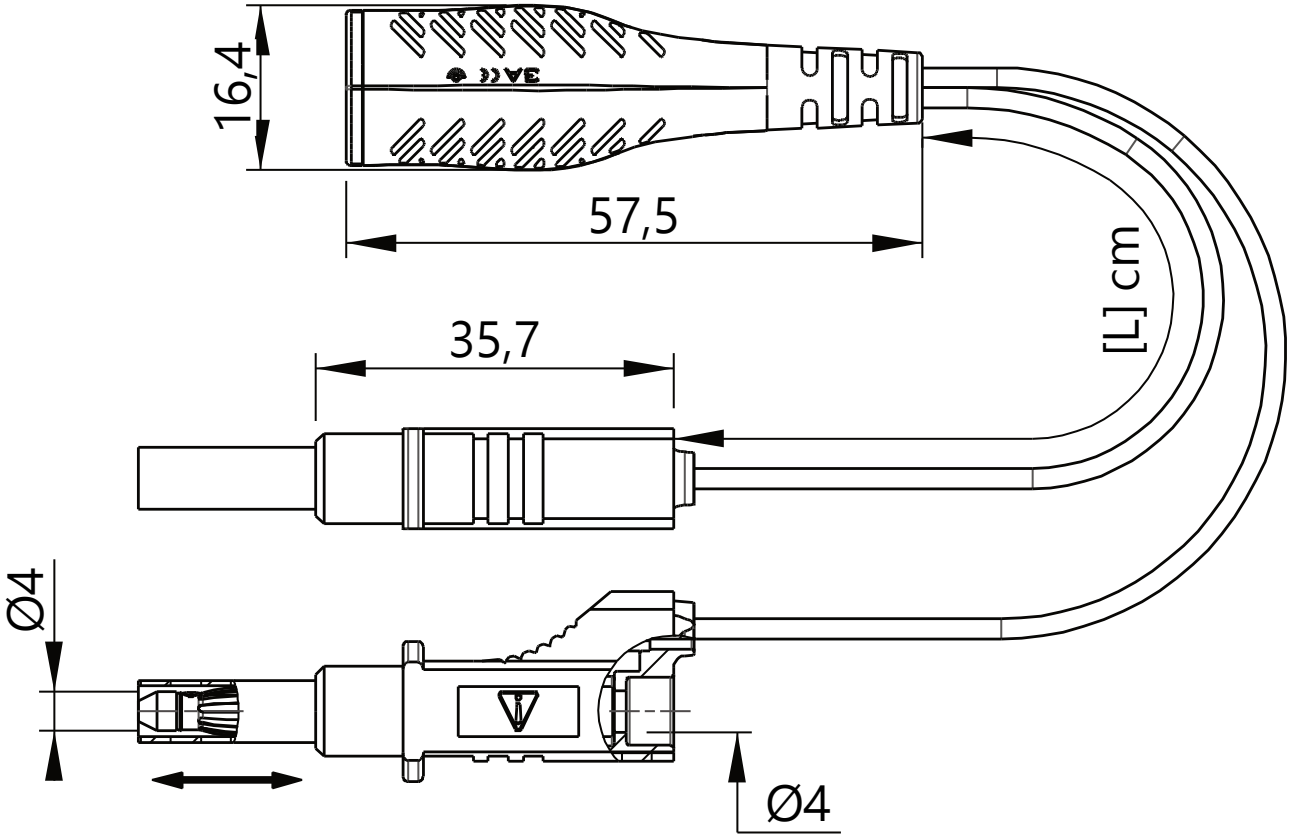
16,4
57,5
[L] cm
35,7
Ø4
Ø4