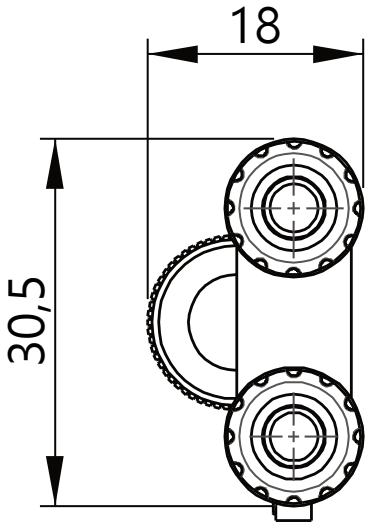
18
30,5

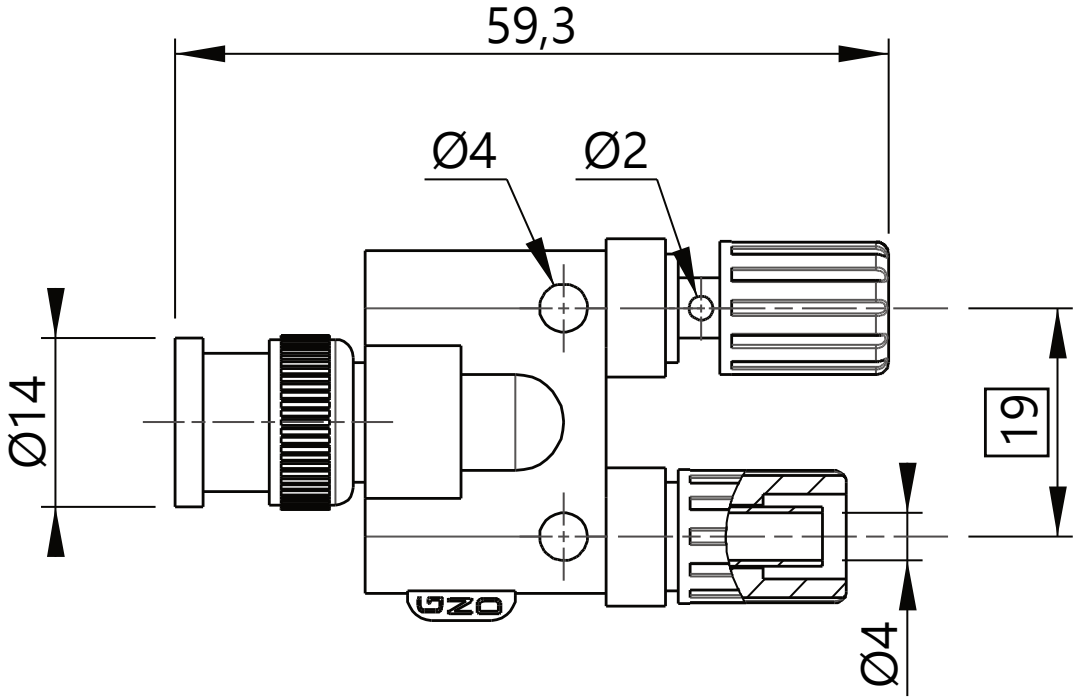
59,3
Ø4
Ø2
Ø14
19
Ø4