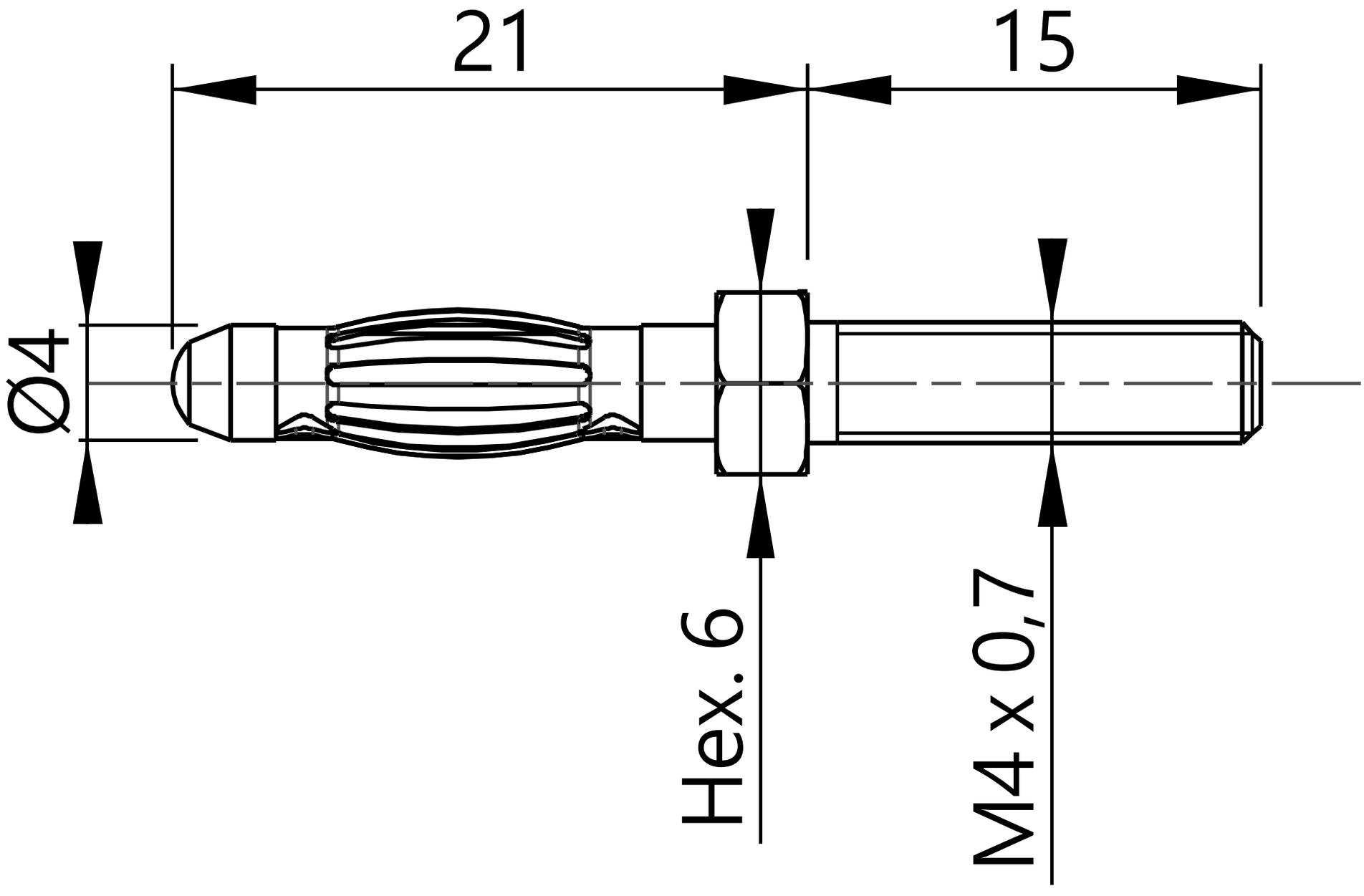
21
15
Ø4
Hex. 6
M4 x 0,7