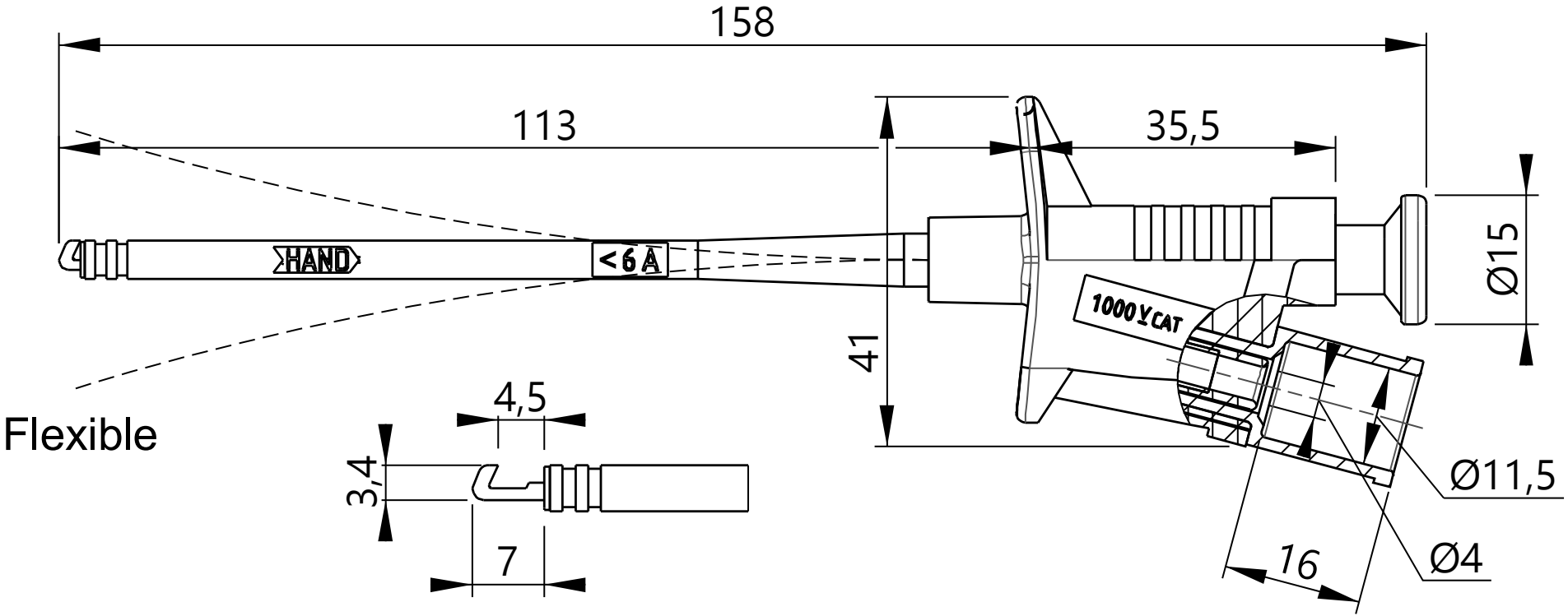
158
113
35,5
HAND
<6A
1000V CAT
41
Ø15
Flexible
4,5
3,4
7
Ø11,5
16
Ø4