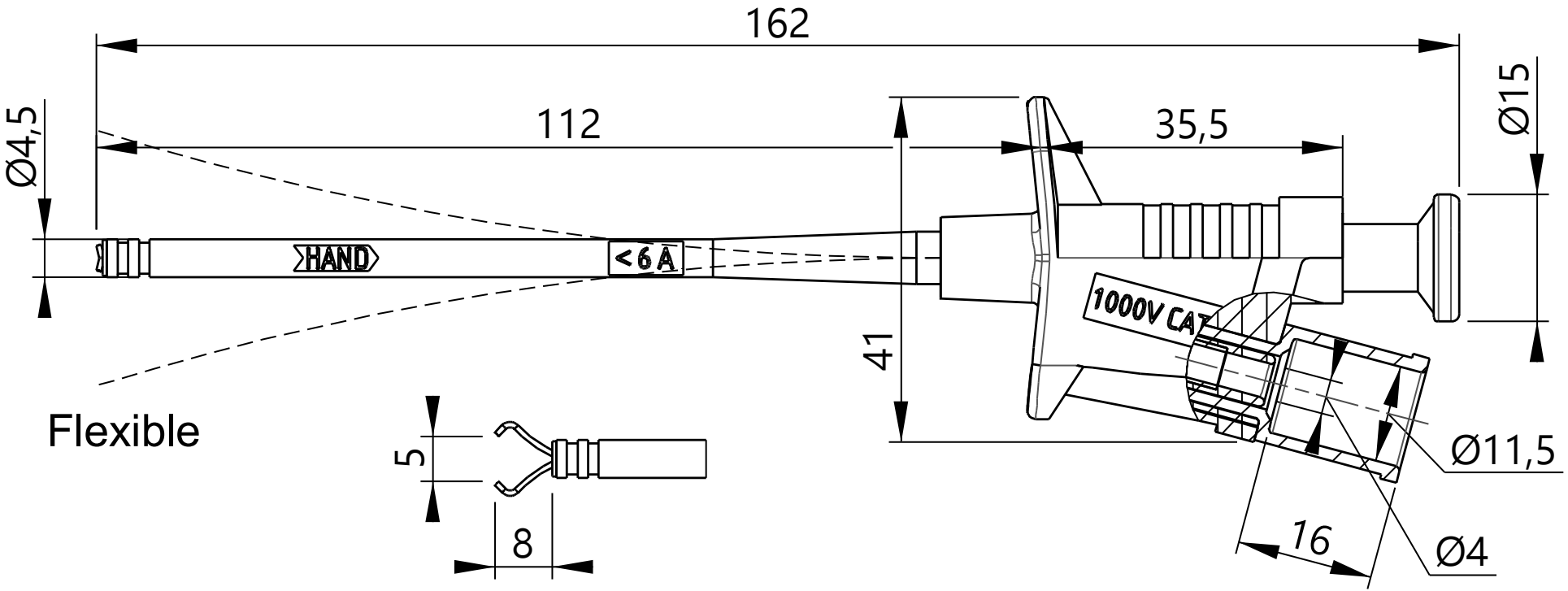
162
112
35,5
Ø4,5
Ø15
HAND
<6 A
1000V CAT
41
Flexible
5
8
Ø11,5
16
Ø4