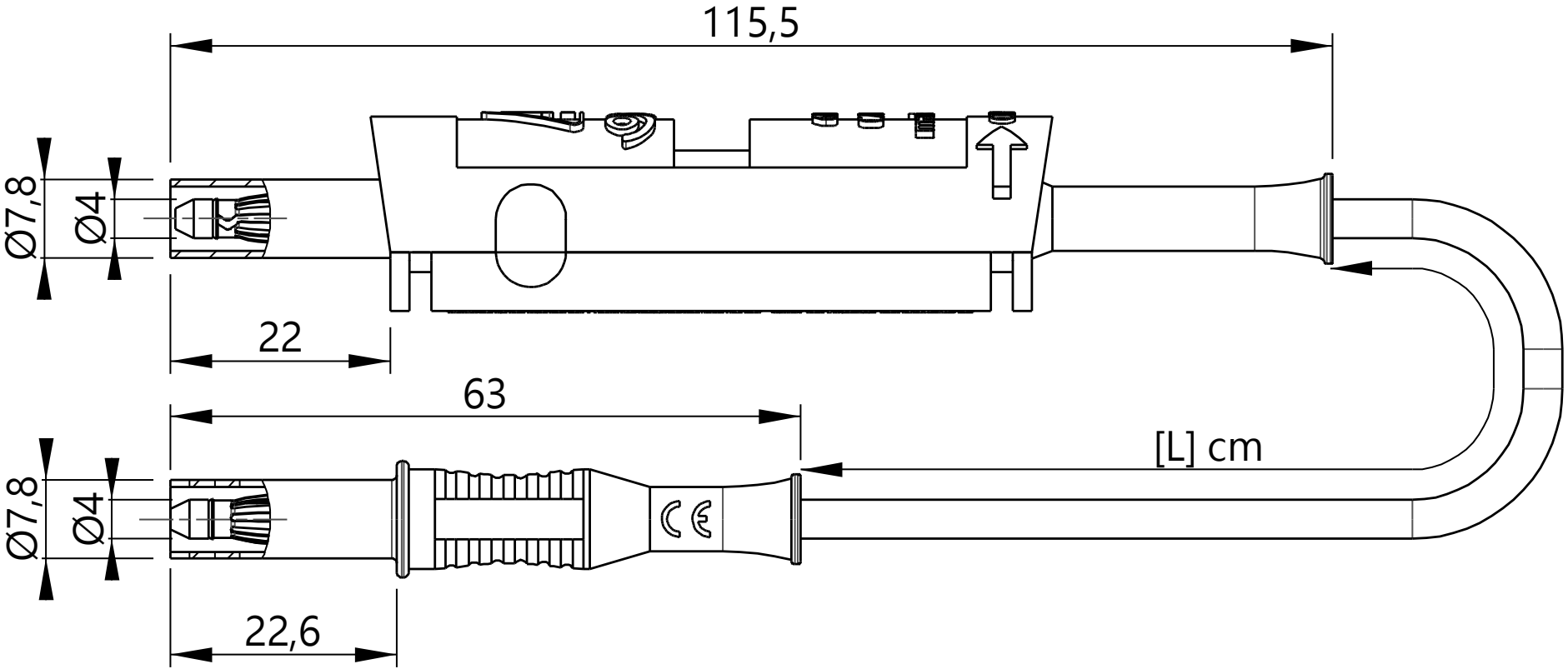
115,5
Ø7,8
Ø4
22
63
[L] cm
Ø7,8
Ø4
22,6