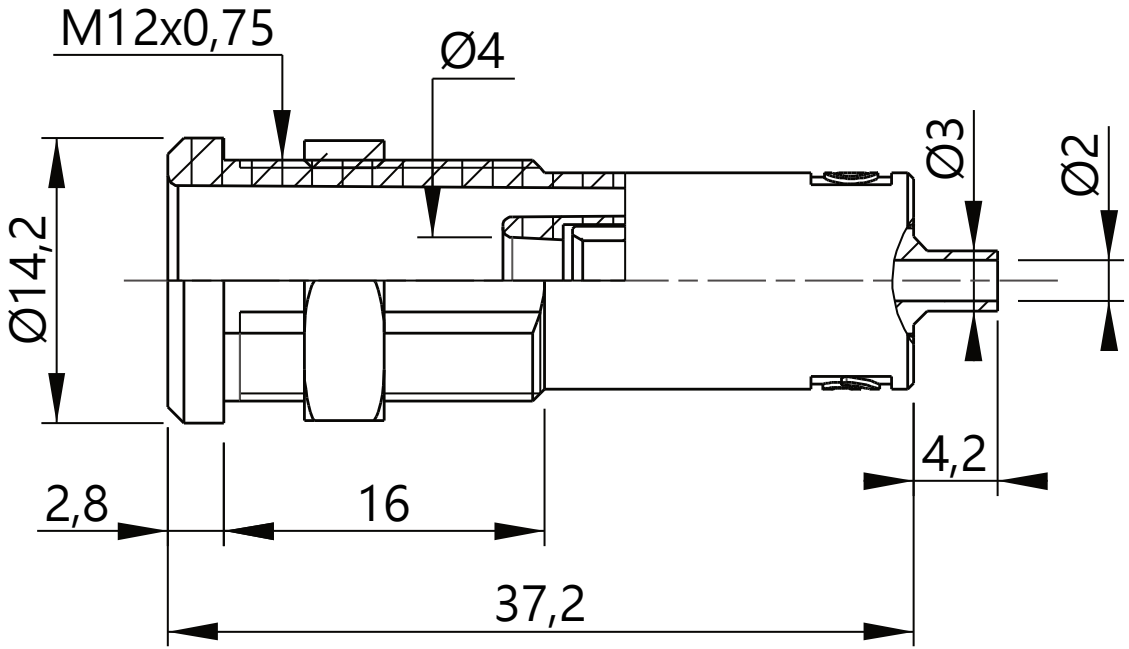
M12x0,75
Ø4
Ø3
Ø2
Ø14,2
4,2
2,8
16
37,2