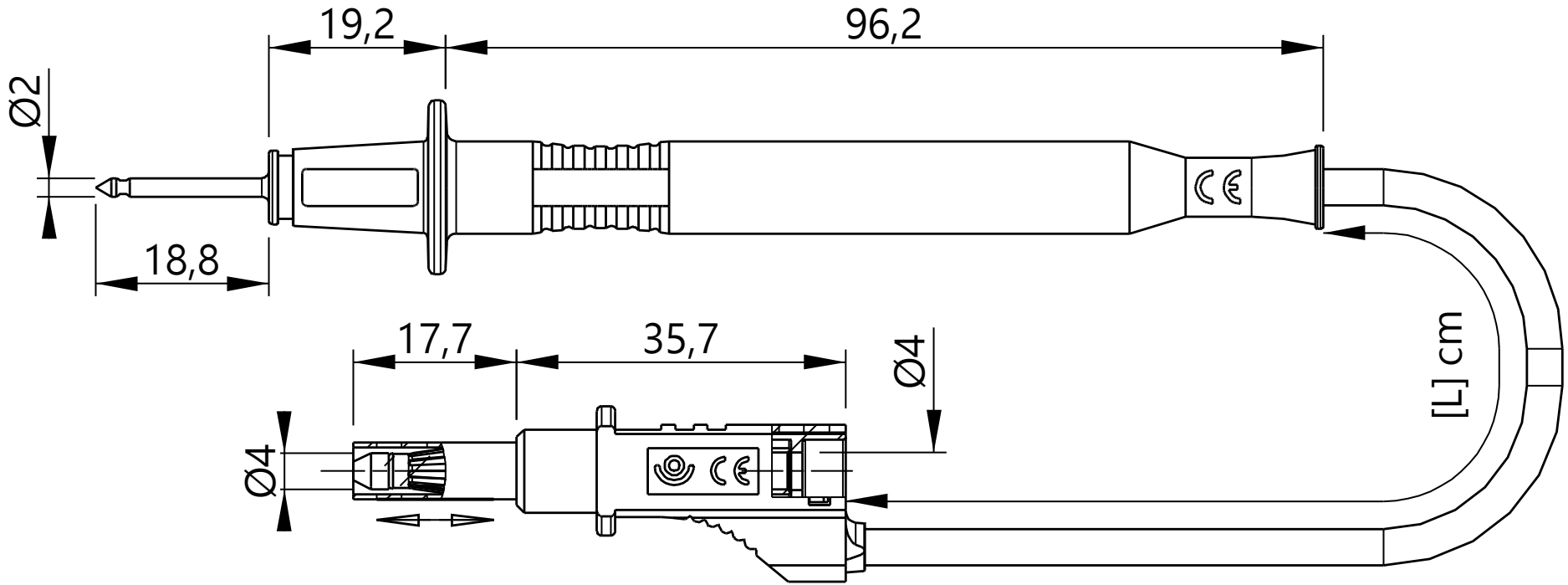
19,2
96,2
Ø2
18,8
17,7
35,7
Ø4
Ø4
[L] cm