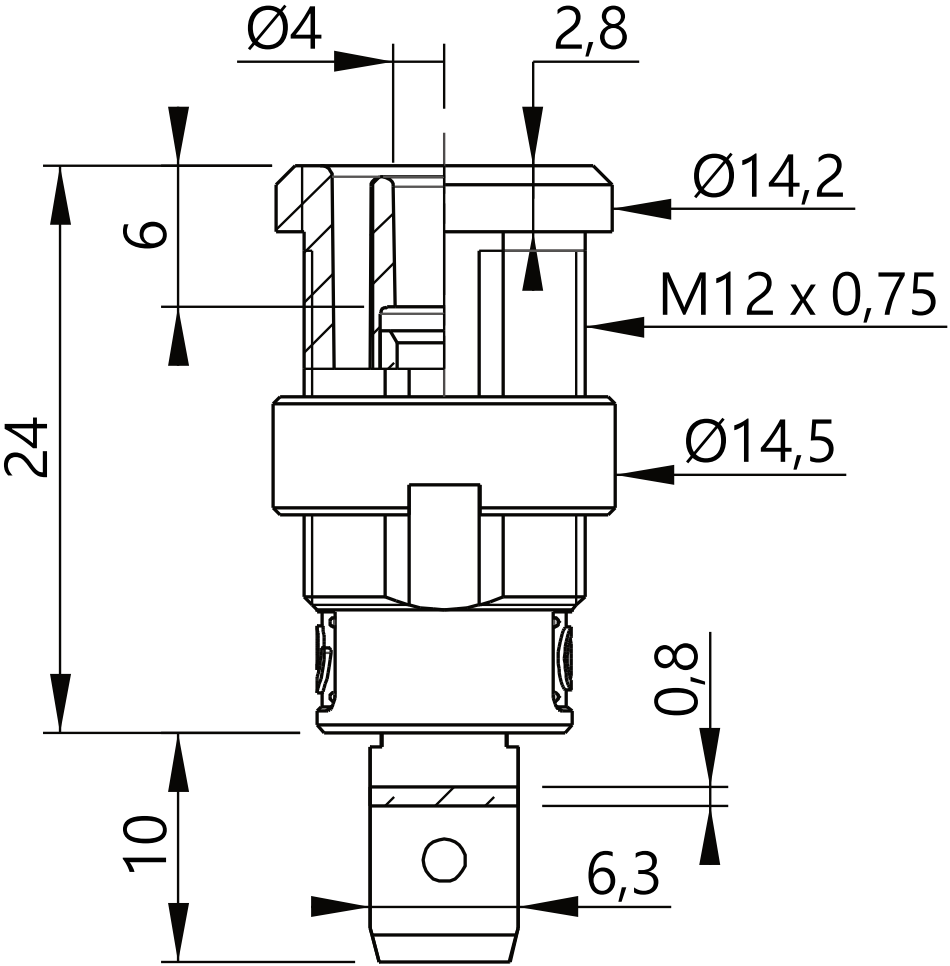
Ø4
2,8
Ø14,2
6
M12 x 0,75
24
Ø14,5
0,8
10
6,3