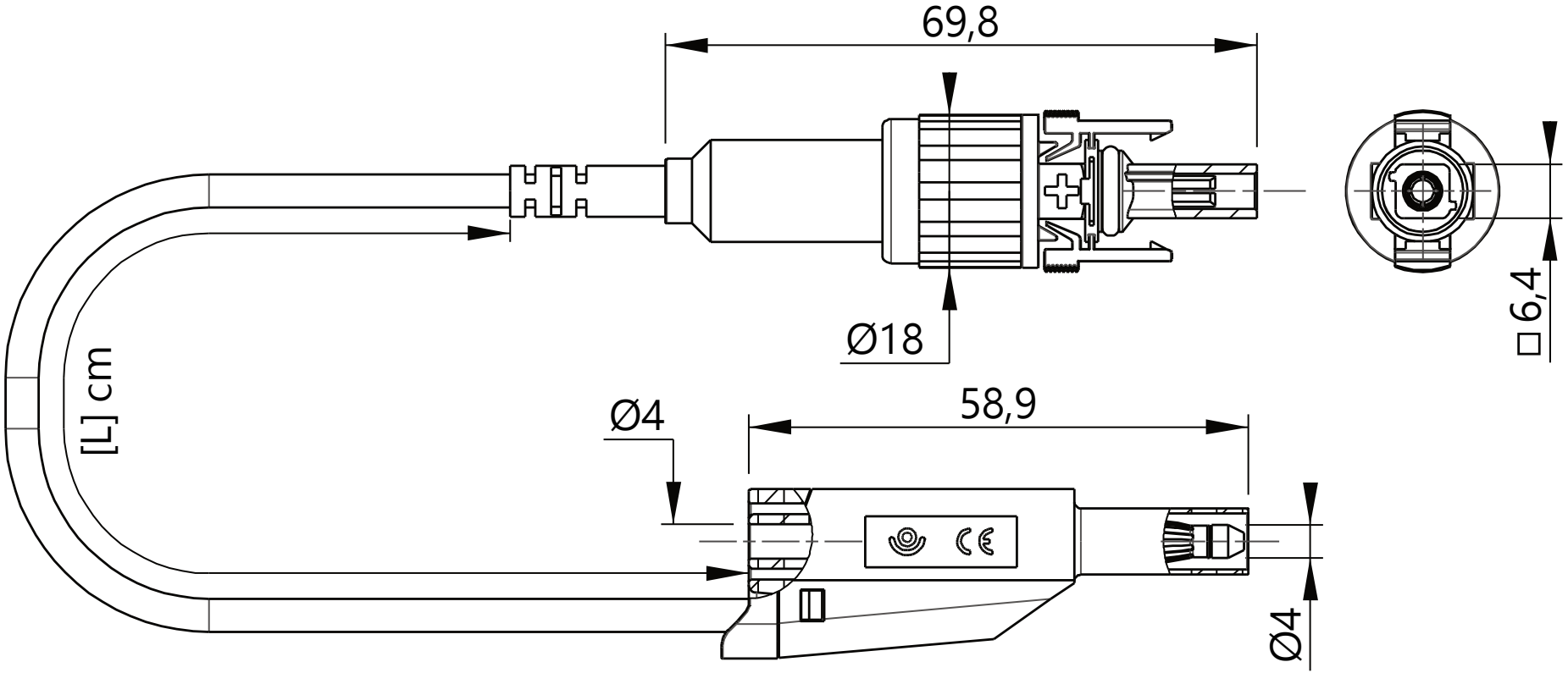
69,8
Ø18
□6,4
[L] cm
Ø4
58,9
Ø4