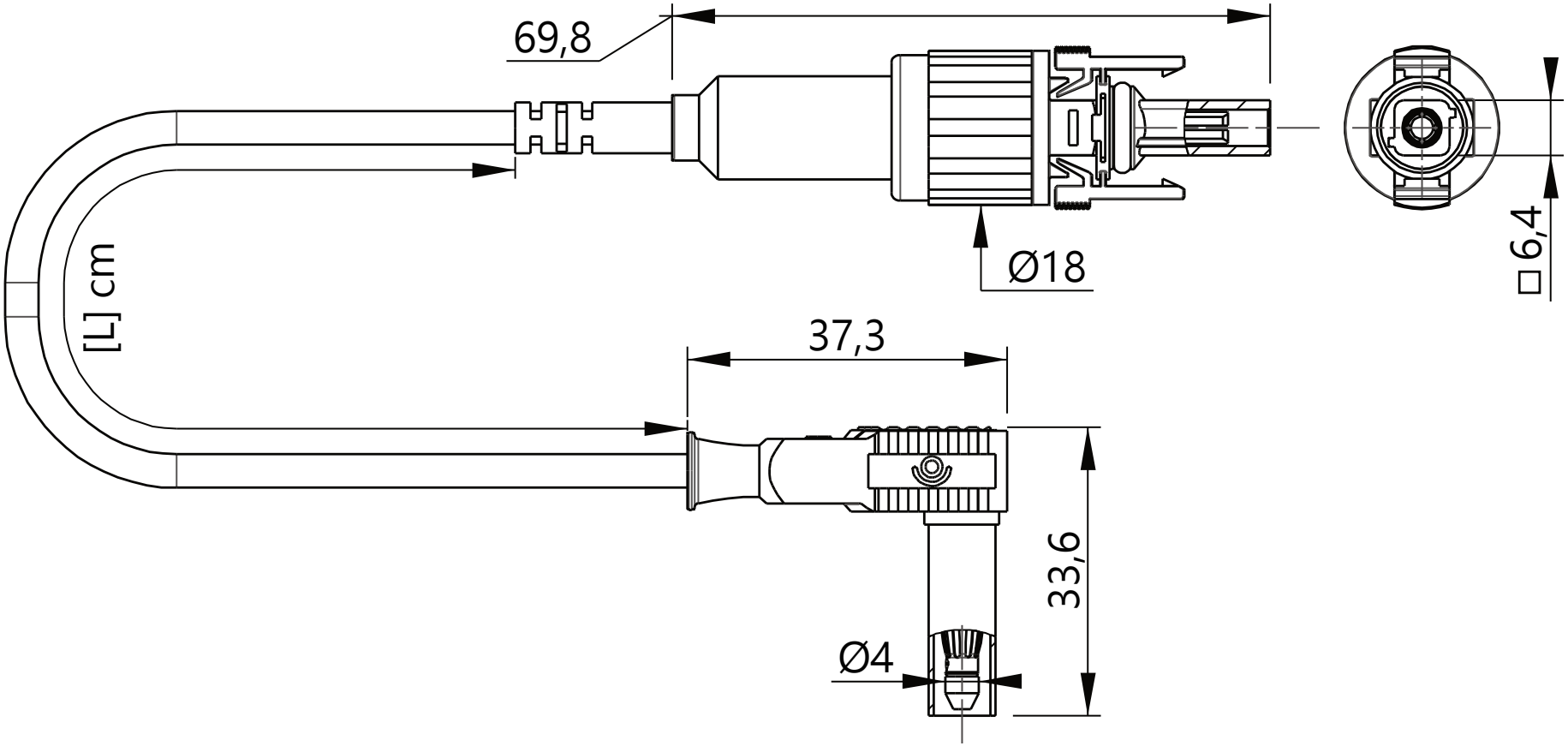
69,8
Ø18
□6,4
[L] cm
37,3
33,6
Ø4