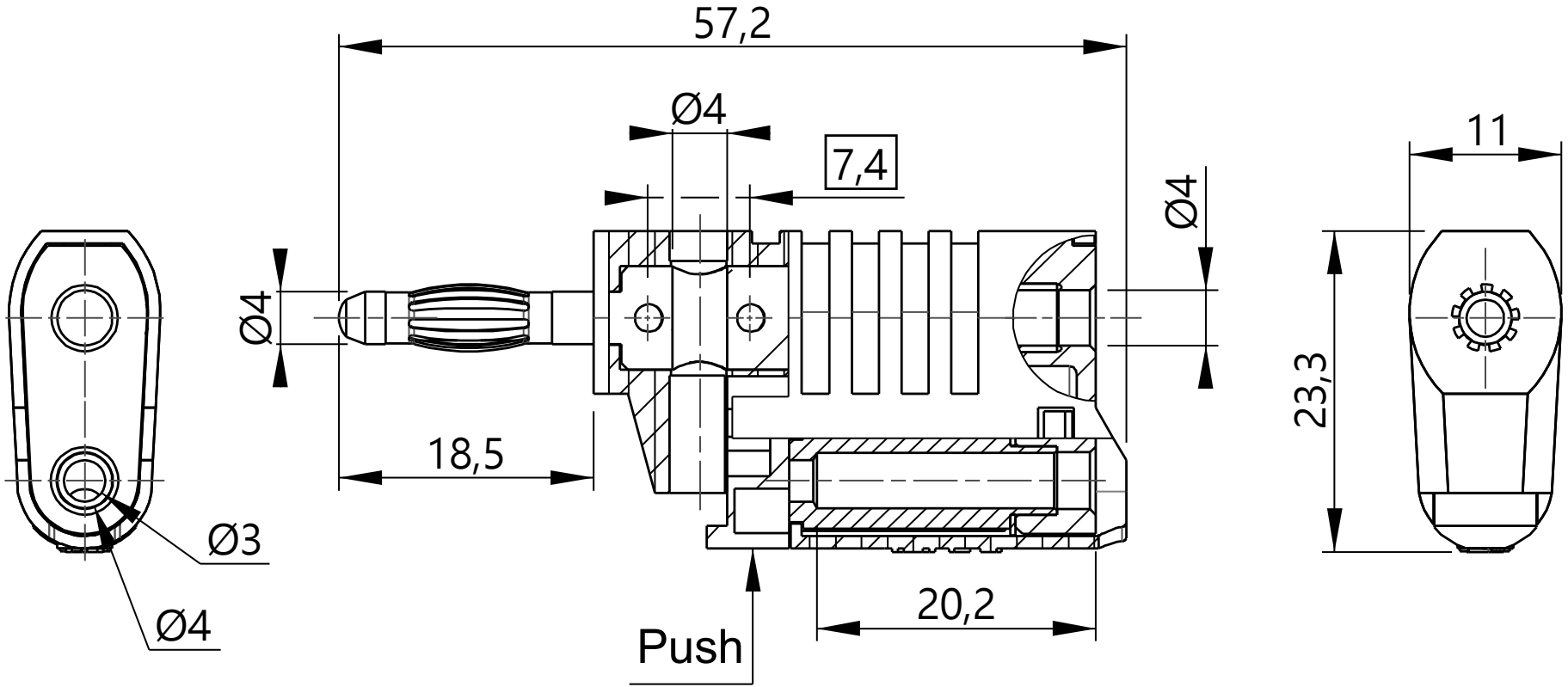
57,2
Ø4
7,4
Ø4
Ø4
11
23,3
18,5
Ø3
Ø4
Push
20,2