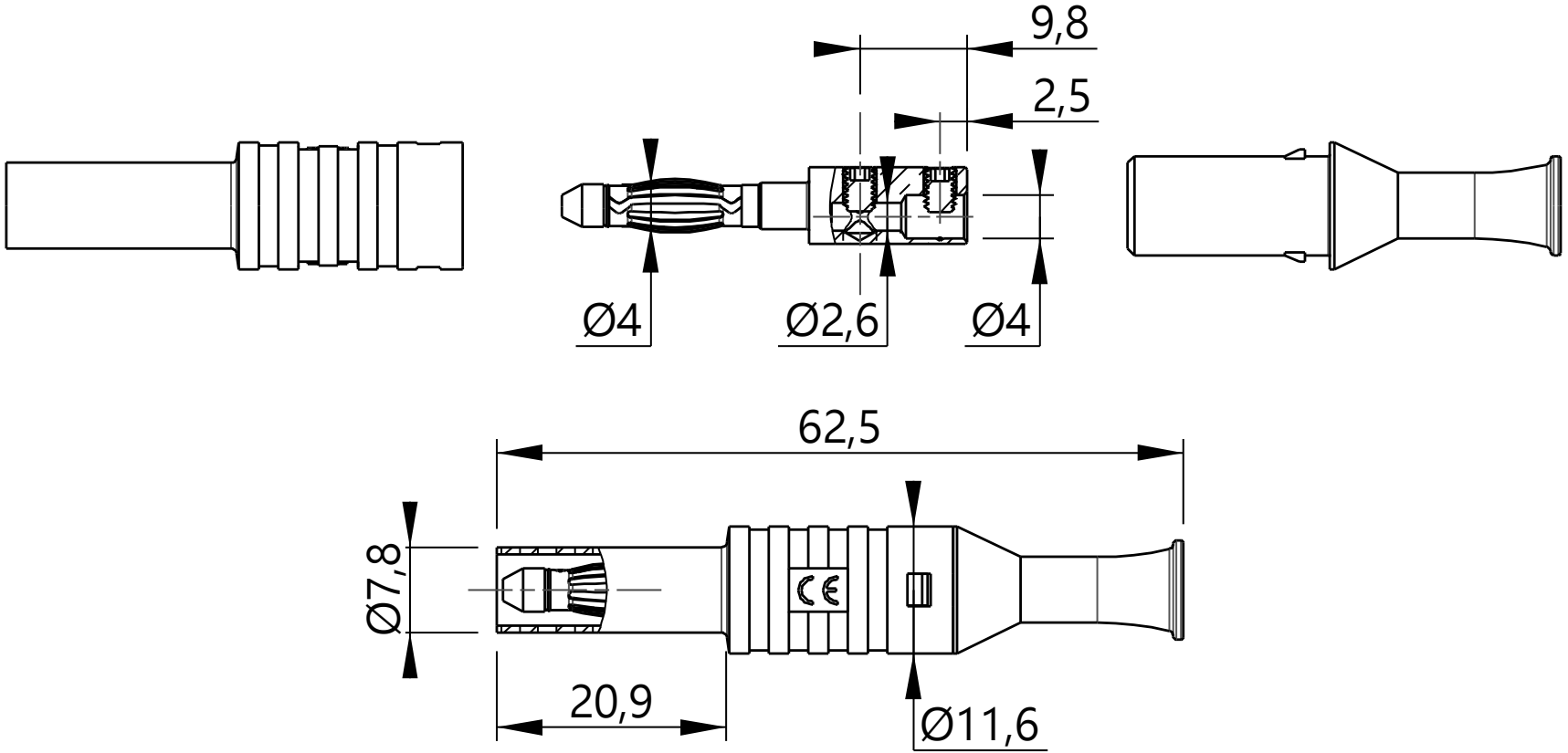
9,8
2,5
Ø4
Ø2,6
Ø4
62,5
Ø7,8
20,9
Ø11,6